# Шкаф навесной 300 мм.

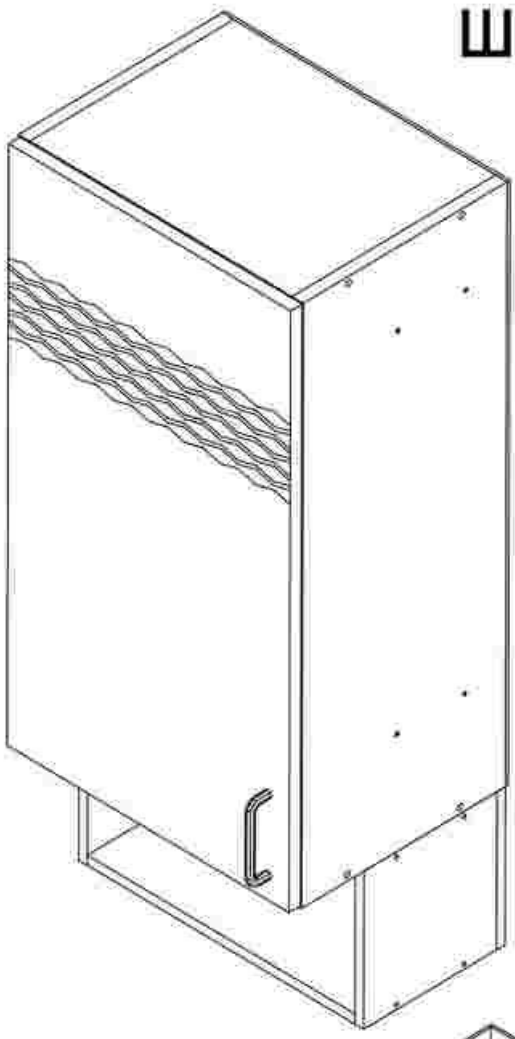

| | |
|---|---|
| 1.(MIK07) Левая стенка | 720*288*16 - 1 |
| 2.(MIK04) Правая стенка | 720*288*16 - 1 |
| 3.(MIK39) ЗС ДВПО | 720*300*4 - 1 |
| 4.(MIK42) Фасад 716*296 | 716*296*16 - 1 |
| 5.(MIK45) Полка ШН-300 | 280*268*16 - 2 |
| 6.(MIK46) Крышка ШН-300 низ | 268*288*16 - 1 |
| 7.(MIK47) Крышка ШН-300 верх | 268*288*16 - 1 |
| 8.(MIK48) Стенка подвески | 188*188*12 - 2 |
| 9.(MIK53) Нижняя крышка подвески | 276*188*12 - 1 |
| 10.(MIK57) Задняя стенка подвески | 188*300*12 - 1 |
| 11.(MIK60) Верхняя крышка подвески | 276*188*12 - 1 |

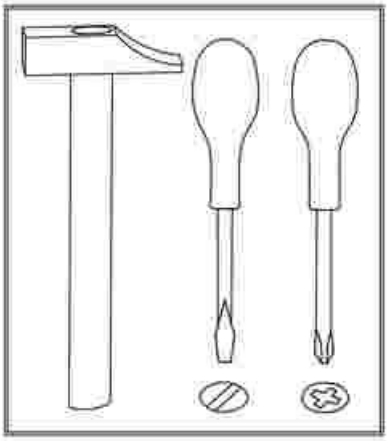

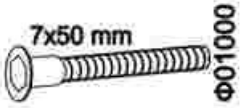


x8




x8




x2




x12




x1

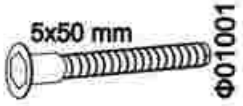


x14




x1




8




x 18

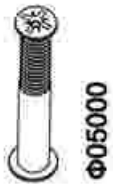


x 8

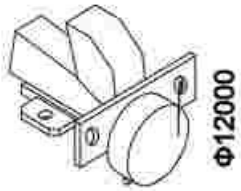


x2




x1




x8

ООО «Мебель торг плюс»

**Mebeltp.ru**

*Для более быстрой и качественной сборки изделий, рекомендуем пользоваться услугами специалистов.*
*Предприятие изготовитель оставляет за собой право на замену фурнитуры и комплектующих.*

*Крепеж для крепления к стене не прилагается. Для разных материалов стен требуются различные крепления. Обратитесь в специализированный магазин.*

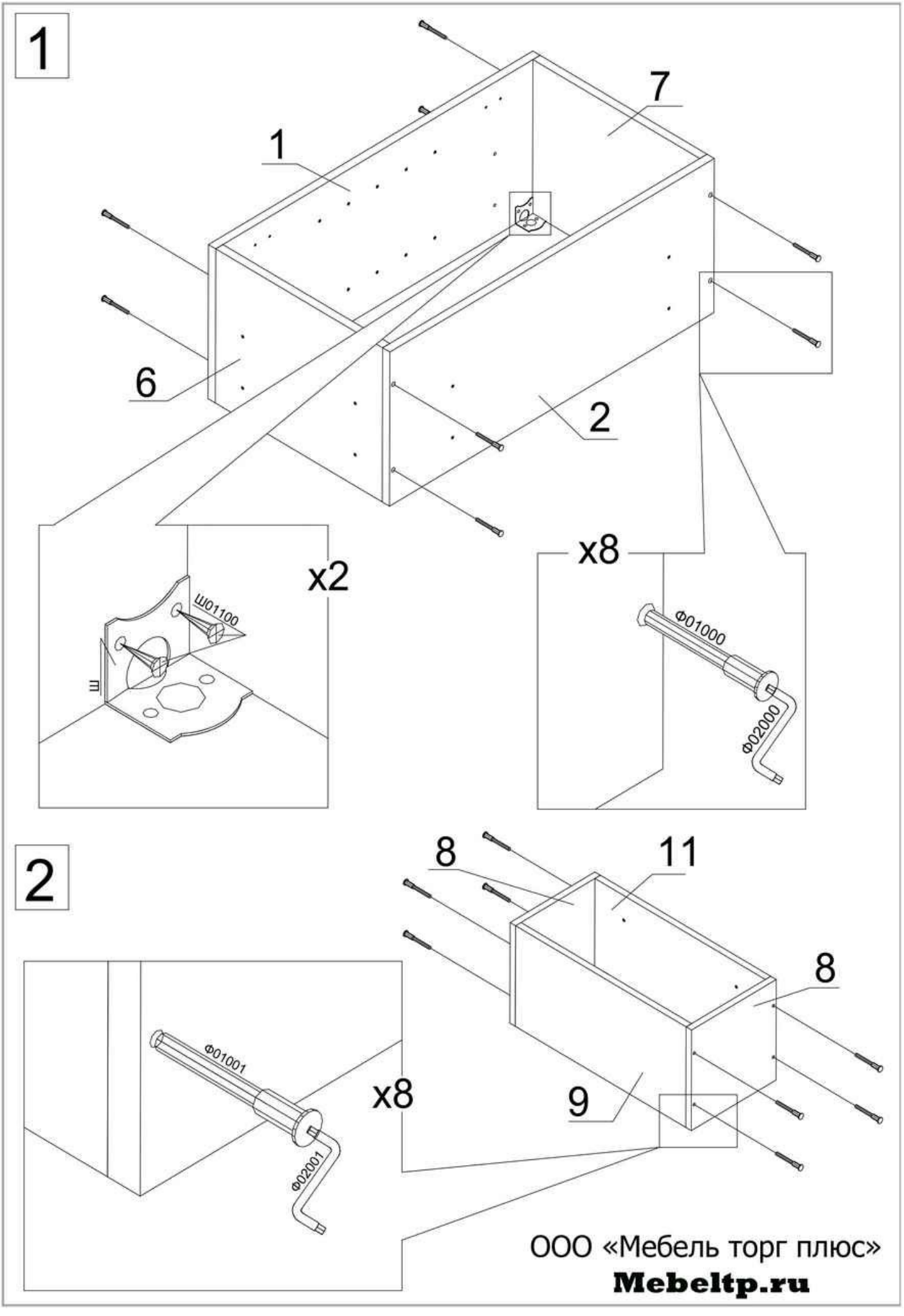


ООО «Мебель торг плюс»

**Mebeltp.ru**

3

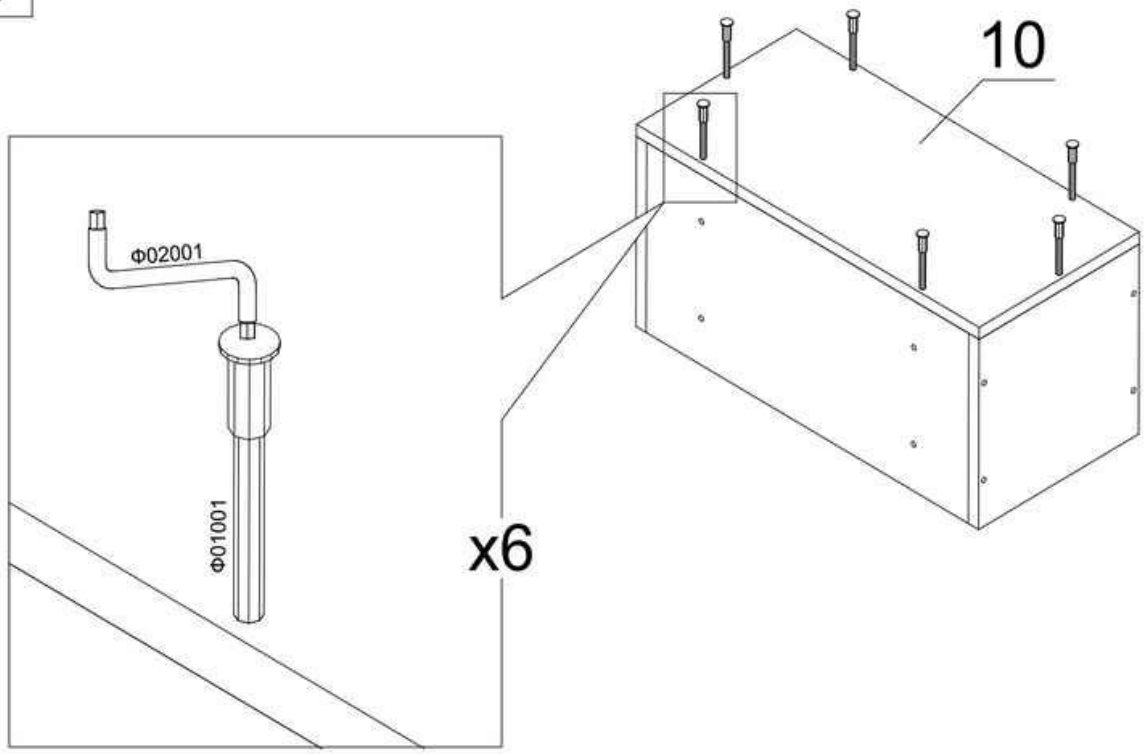


4

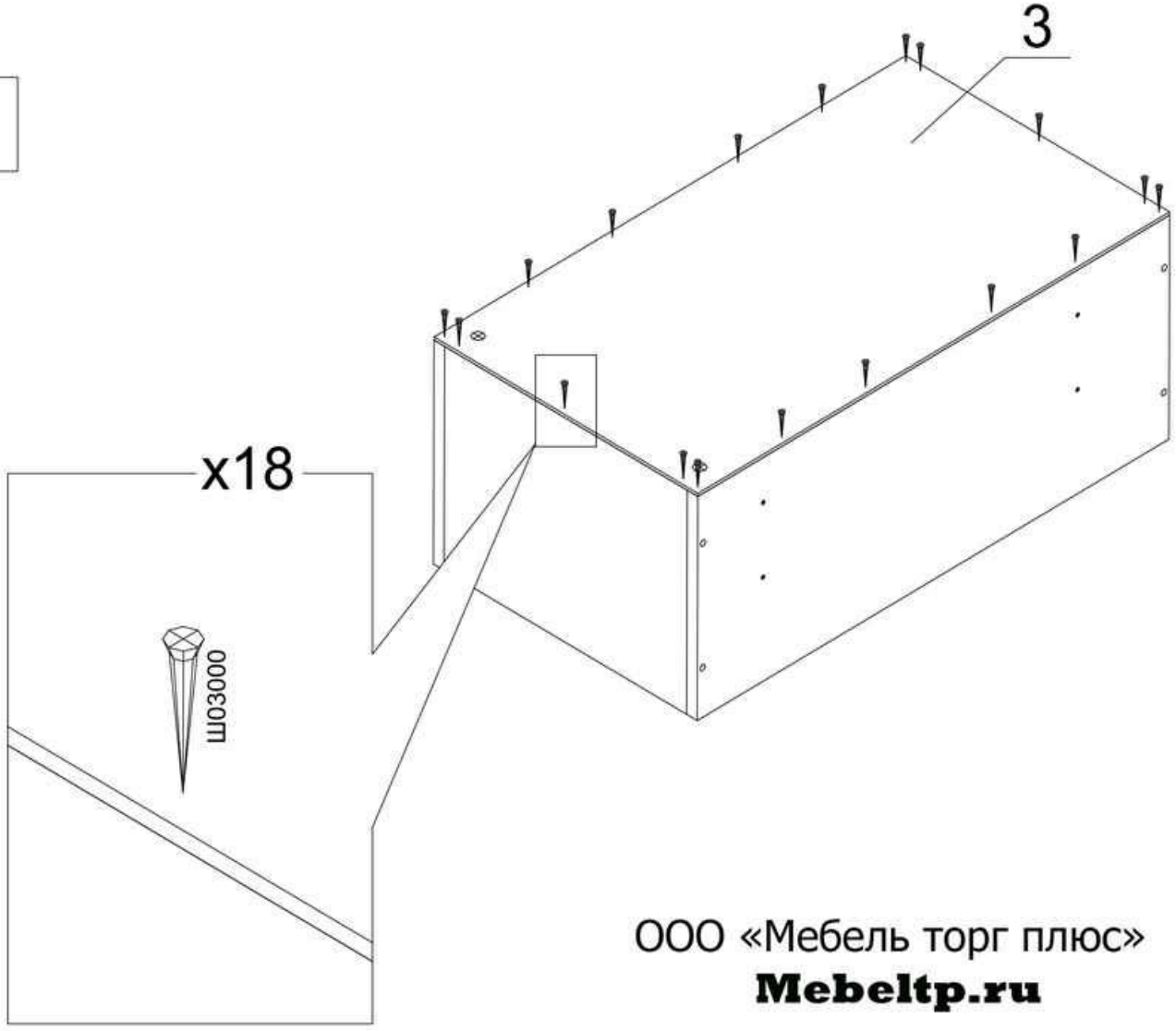


ООО «Мебель торг плюс»

**Mebeltp.ru**

5

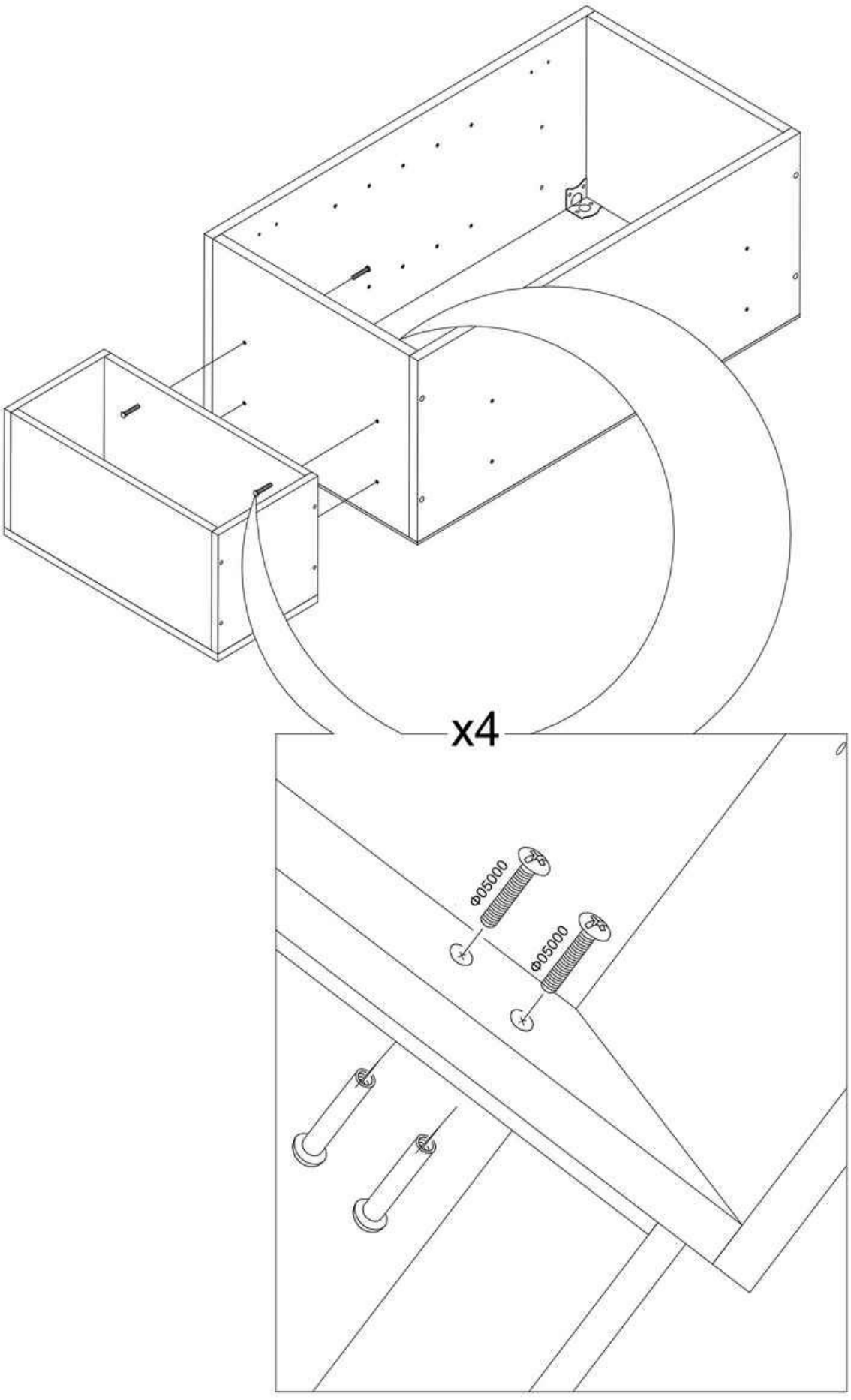


ООО «Мебель торг плюс»

**Mebeltp.ru**

6

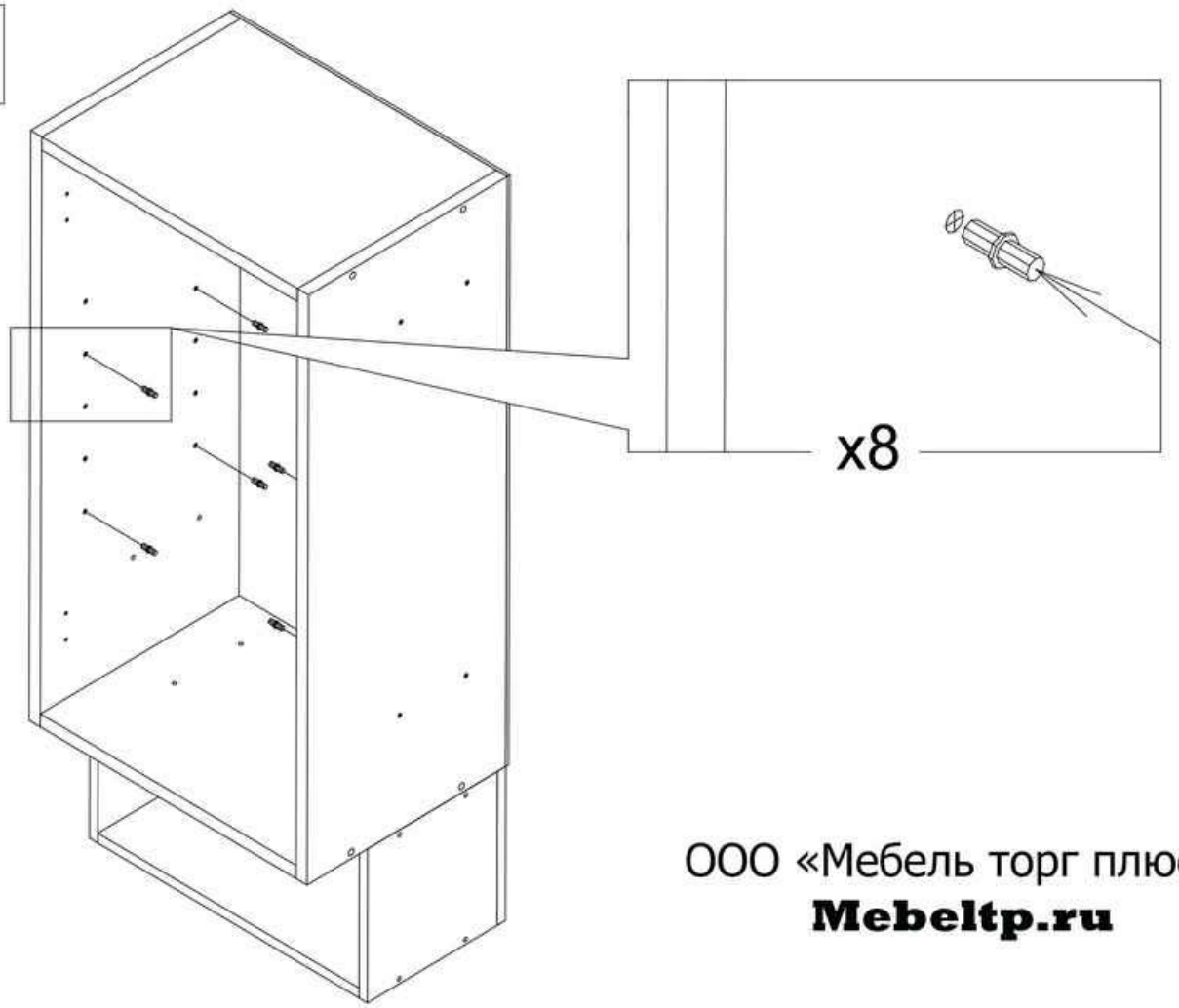


ООО «Мебель торг плюс»
**Mebeltp.ru**

7

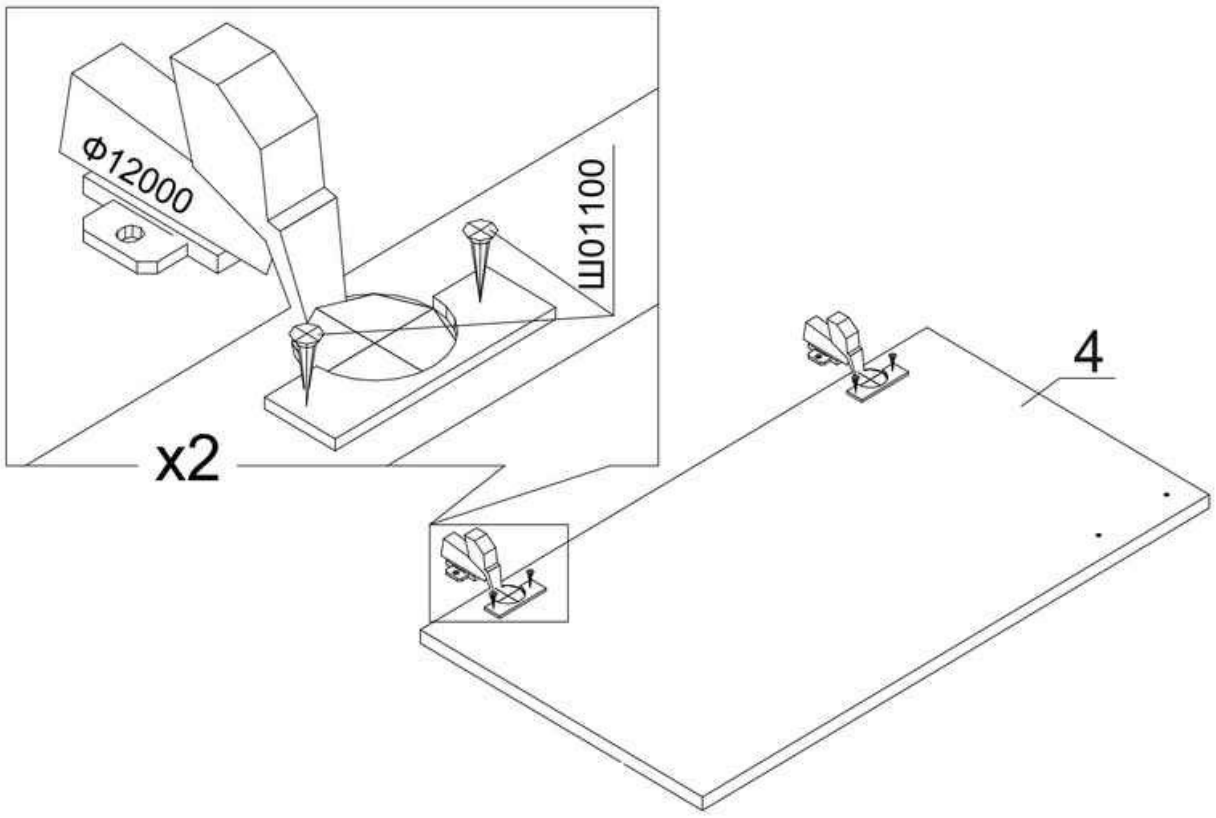

8

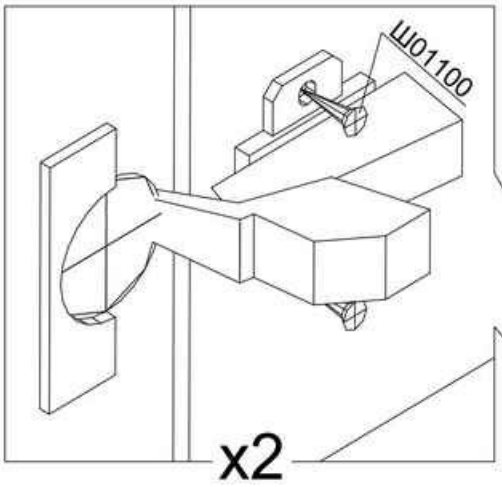


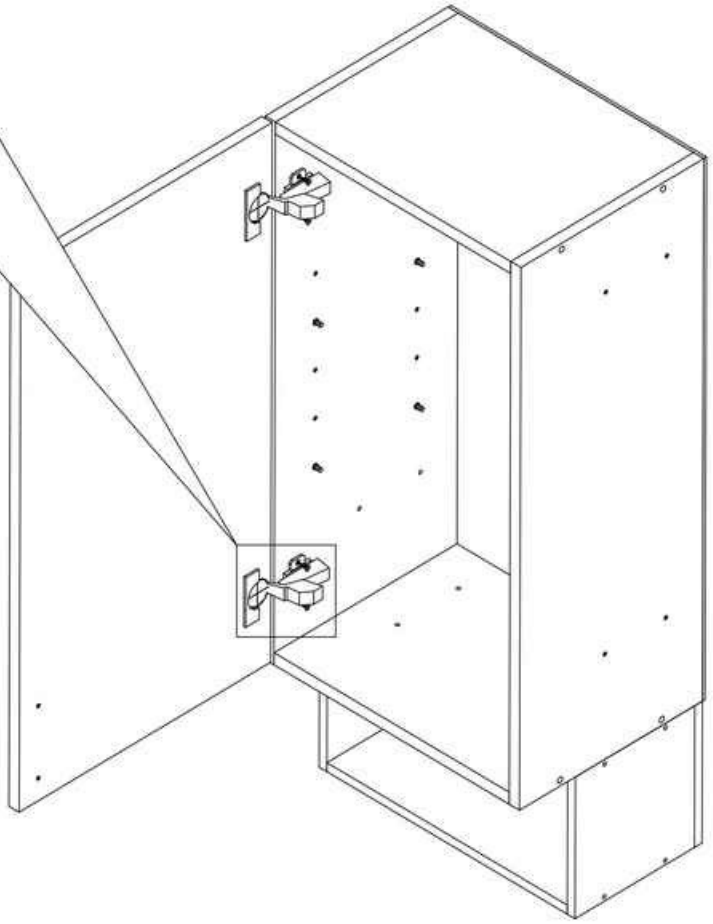

ООО «Мебель торг плюс»
**Mebeltp.ru**

9

